MANUEL DU PROPRIÉTAIRE

Olympe R32
Type split mural



※ Veuillez lire attentivement et intégralement ce manuel d'installation avant
※ d'installer l'appareil. Conservez ce manuel pour pouvoir vous y référer ultérieurement.

Sommaire

Avertissement 1

Consignes de sécurité 2

Remarques concernant l'utilisation 5

Remarques concernant l'installation 7

Schéma d'installation 9

Installation de l'unité intérieure 11

Installation de l'unité extérieure 19

Essais et inspection 23

Entretien et nettoyage 24

Dépannage 24

Avis d'entretien 26

Remarque :

- ***Toutes les illustrations contenues dans ce manuel sont fournies à titre explicatif uniquement.***
- ***Votre climatiseur peut être légèrement différent. La forme réelle prévaut.***
- ***Ils sont susceptibles d'être modifiés sans préavis à des fins d'amélioration future.***

Avertissement

REMARQUE : le contenu relatif à la FCC et à l'IC s'applique uniquement aux modèles dotés de la fonction WIFI.

AVERTISSEMENT FCC

AVERTISSEMENT : toute modification ou altération de cet appareil non expressément approuvée par la partie responsable de la conformité pourrait annuler le droit de l'utilisateur à utiliser l'équipement.

DÉCLARATION FCC

Cet appareil est conforme à la partie 15 des règles FCC. Son fonctionnement est soumis aux deux conditions suivantes : (1) cet appareil ne doit pas causer d'interférences nuisibles, et (2) cet appareil doit accepter toute interférence reçue, y compris les interférences pouvant entraîner un fonctionnement indésirable.
REMARQUE : Cet équipement a été testé et déclaré conforme aux limites applicables aux appareils numériques de classe B, conformément à la partie 15 des règles de la FCC. Ces limites sont conçues pour fournir une protection raisonnable contre les interférences nuisibles dans une installation résidentielle. Cet équipement génère, utilise et peut émettre des fréquences radioélectriques et, s'il n'est pas installé et utilisé conformément aux instructions, il peut causer des interférences nuisibles aux communications radio. Cependant, il n'y a aucune garantie que des interférences ne se produiront pas dans une installation particulière. Si cet équipement provoque des interférences nuisibles à la réception radio ou télévision, ce qui peut être déterminé en éteignant et en rallumant l'équipement, l'utilisateur est encouragé à essayer de corriger les interférences en prenant une ou plusieurs des mesures suivantes :

- Réorienter ou déplacer l'antenne de réception.
- Augmenter la distance entre l'équipement et le récepteur.
- Branchez l'appareil sur une prise appartenant à un circuit différent de celui auquel le récepteur est connecté.
- Consultez le revendeur ou un technicien radio/TV expérimenté pour obtenir de l'aide.

DÉCLARATION IC

Cet appareil est conforme aux normes RSS exemptes de licence industrielle. Son fonctionnement est soumis aux deux conditions suivantes : (1) cet appareil ne doit pas causer d'interférences et (2) cet appareil doit accepter toute interférence, y compris les interférences pouvant entraîner un fonctionnement indésirable de l'appareil.

DECLARATION IC

Cet équipement est conforme aux limites d'exposition aux rayonnements RF fixées par la FCC et l'IC pour un environnement non contrôlé. La ou les antennes utilisées pour cet émetteur doivent être installées et utilisées de manière à garantir une distance minimale de 20 cm (7,87 pouces) entre elles et toute personne, et ne doivent pas être placées ou utilisées conjointement avec une autre antenne ou un autre émetteur. Les installateurs doivent s'assurer qu'une distance minimale de 20 cm (7,87 pouces) est maintenue entre l'appareil (à l'exclusion du combiné) et les utilisateurs.

Remarque : le climatiseur utilisant le réfrigérant R32, s'il est manipulé sans précaution, peut causer des dommages graves au corps humain ou aux objets environnants.

- Les exigences relatives à l'espace de la pièce et à la charge maximale de réfrigérant sont indiquées dans le tableau à droite.

- Si de la glace s'est formée sur l'appareil, n'utilisez pas d'autres moyens que ceux recommandés par le fabricant pour accélérer le processus de dégivrage.
- N'utilisez aucun produit nettoyant autre que ceux approuvés par le fabricant.
- Ne percez pas et ne brûlez pas le climatiseur et assurez-vous que la conduite de réfrigérant n'est pas endommagée.
- L'appareil doit être entreposé dans une pièce sans source d'inflammation continue (par exemple : flammes nues, appareil à gaz en fonctionnement ou radiateur électrique en fonctionnement).
- Notez que le réfrigérant peut être inodore.
- Le climatiseur doit être entreposé dans un endroit où il ne risque pas d'être endommagé accidentellement.
- Veillez à respecter toutes les réglementations locales et les exigences de sécurité.

Exigences en matière d'espace dans la pièce et de charge maximale de réfrigérant

Type de réfrigérant	Quantité de charge de réfrigérant autorisée (kg)	Surface minimale au sol pour l'installation (m^2)
R32	＜1,84	7
	1,84~2,34	9
	2,341~2,84	10,5
	2,841~3,34	12,5
	3,341~3,84	14
	3,841~4,34	18

Avertissement

Symbole	Remarque	Explication
	AVERTISSEMENT	Ce symbole indique que cet appareil utilise un réfrigérant inflammable. Si le réfrigérant fuit et est exposé à une source d'inflammation externe, il existe un risque d'incendie. (Uniquement pour les climatiseurs portant le marquage UL ou ETL, UL 60335-2-40)
	AVERTISSEMENT	Ce symbole indique que cet appareil utilise un réfrigérant inflammable. Si le réfrigérant fuit et est exposé à une source d'inflammation externe, il existe un risque d'incendie. (Pour les climatiseurs portant les marquages CE et CB, IEC 60335-2-40+A1:2016)
	AVERTISSEMENT	Ce symbole indique que cet appareil utilise un matériau à faible vitesse de combustion. (Pour les climatiseurs avec marquage CE et CB, IEC 60335-2-40:2022 et EN CEI 60335-2-40:2024 et la dernière version)
	AVERTISSEMENT	Ce symbole indique que cet appareil utilise un matériau à faible vitesse de combustion. (Uniquement pour les climatiseurs avec marquage CB, IEC 60335-2-40:2018)
	ATTENTION	Ce symbole indique que le mode d'emploi doit être lu attentivement.
	ATTENTION	Ce symbole indique que cet équipement doit être manipulé par un technicien de maintenance conformément au manuel d'installation.
	ATTENTION	Ce symbole indique que des informations sont disponibles, telles que le manuel d'utilisation ou le manuel d'installation.

Précautions de Sécurité

Une installation ou une utilisation incorrecte ne respectant pas ces instructions peut causer des dommages ou causer des dommages aux personnes, aux biens, etc. La gravité est classée selon les indications suivantes :

⚠ AVERTISSEMENT

Ce symbole indique un risque de mort ou de blessures graves.

⚠ ATTENTION

Ce symbole indique la possibilité de blessures ou de dommages matériels.

Ce que vous ne devez pas faire.	**Suivez les instructions.**
Coupez l'alimentation électrique.	**Remarques relatives à l'environnement.**

⚠ AVERTISSEMENT

Cet appareil n'est pas destiné à être utilisé par des personnes (y compris les enfants) ayant des capacités physiques, sensorielles ou mentales réduites, ou manquant d'expérience et de connaissances, sauf si elles ont été supervisées ou ont reçu des instructions concernant l'utilisation de l'appareil par une personne responsable de leur sécurité. Les enfants doivent être surveillés afin de s'assurer qu'ils ne jouent pas avec l'appareil.
(À l'exception du climatiseur portant le marquage CE)

Cet appareil peut être utilisé par des enfants âgés de 8 ans et plus et par des personnes ayant des capacités physiques, sensorielles ou mentales réduites ou manquant d'expérience et de connaissances, à condition qu'ils soient surveillés ou qu'ils aient reçu des instructions concernant l'utilisation de l'appareil en toute sécurité et qu'ils comprennent les dangers encourus. Les enfants ne doivent pas jouer avec l'appareil. Le nettoyage et l'entretien par l'utilisateur ne doivent pas être effectués par des enfants sans surveillance.
(Uniquement pour les climatiseurs portant le marquage CE)

Consignes de sécurité

⚠ AVERTISSEMENT



- **Ne** connectez **pas** le fil de terre à la conduite de gaz, à la conduite d'eau, au paratonnerre ou au fil de terre du téléphone.
- **Ne** tirez **pas** sur le câble d'alimentation. Cela pourrait endommager l'appareil et provoquer un choc électrique.
- **Ne** coupez pas l'interrupteur principal pendant le fonctionnement ou avec les mains mouillées. Cela pourrait provoquer un choc électrique.
- **Ne** laissez **pas** le climatiseur souffler sur l'appareil de chauffage. Cela pourrait entraîner une combustion incomplète et provoquer un empoisonnement.
- **Ne** laissez **pas** la télécommande et l'unité intérieure s'humidifier ou être trop mouillées. Une exposition à une humidité excessive peut endommager l'appareil et/ou provoquer un choc électrique.
- N'installez **pas** le climatiseur dans un endroit où se trouvent des gaz ou des liquides inflammables, sauf si la distance n'est pas égale ou supérieure à 1 mètre.
- N'utilisez **pas** de liquide ou de produit nettoyant non approuvé pour nettoyer le climatiseur.
- N'essayez **pas** de réparer le climatiseur vous-même. Des réparations incorrectes peuvent provoquer un incendie ou une explosion. Contactez un technicien qualifié pour toute intervention.
- N'utilisez **pas** le climatiseur pendant un orage. L'alimentation électrique doit être coupée pour éviter tout danger ou blessure.
- **Ne** mettez **pas** vos mains ou des objets dans les entrées ou sorties d'air. Cela pourrait causer des blessures ou endommager l'appareil.
- **Ne** bloquez **pas** les entrées ou sorties d'air. Cela pourrait réduire la capacité de refroidissement ou de chauffage, ou entraîner l'arrêt du système.

⚠ AVERTISSEMENT



- **Veuillez** installer le système sur une surface stable afin d'éviter que l'appareil ne tombe et ne cause des blessures ou des dommages.
- L'appareil doit être installé conformément aux réglementations nationales en matière de câblage électrique.
- **Un** disjoncteur **différentiel** de capacité nominale doit être installé afin d'éviter tout risque d'électrocution.
- **Si** le cordon d'alimentation est endommagé, il doit être remplacé par le fabricant, son agent de service ou des personnes qualifiées afin d'éviter tout danger.
- **Contactez** un technicien de service qualifié pour toutes les interventions nécessaires.
- **Le** climatiseur doit être mis à la terre. Une mise à la terre incomplète peut entraîner des chocs électriques.
- **Assurez-vous** que le système dispose de son propre circuit électrique dédié et que tous les travaux électriques sont effectués par une personne certifiée ou agréée pour effectuer ce type de travaux dans l'État ou la région où l'isolation est réalisée.
- **Assurez-vous que** les objets suivants ne se trouvent pas sous l'unité intérieure :
  Micro-ondes, fours et autres objets chauds. Ordinateurs et autres appareils à forte charge électrostatique.
  Prises électriques.
  Objets susceptibles d'être endommagés par l'eau.
- **Les** tuyaux reliant l'unité intérieure et l'unité extérieure ne doivent pas être réutilisés, sauf s'ils peuvent être correctement rincés et réévasés.
- Les spécifications relatives aux exigences électriques sont indiquées sur la plaque signalétique de l'unité.
- Les spécifications du fusible sont imprimées sur la carte de circuit imprimé, par exemple : 3,15 A/250 V CA, etc.

⚠ AVERTISSEMENT



- Pour des raisons de sécurité, éteignez **toujours** l'appareil et coupez l'alimentation électrique lorsque vous ne l'utilisez pas pendant une longue période.
- Éteignez **toujours** l'appareil et coupez l'alimentation électrique avant d'effectuer toute opération d'entretien ou de nettoyage. Sinon, cela pourrait provoquer un choc électrique ou des dommages.

⚠ AVERTISSEMENT



Ce produit contient des gaz à effet de serre fluorés.

- Les fuites **de réfrigérant** contribuent au changement climatique.
- **Ne jamais** altérer le système de réfrigération ni tenter de le réparer sans avoir suivi une formation appropriée et sans respecter les codes locaux et nationaux.
- **Le** réfrigérant utilisé dans ce système a un potentiel de réchauffement global (PRG) inférieur à celui d'un réfrigérant à PRG plus élevé, s'il est rejeté dans l'atmosphère. Cet appareil contient un fluide réfrigérant dont le PRG est égal à [675]. Cela signifie que si 1 kg de ce fluide réfrigérant venait à fuir dans l'atmosphère, l'impact sur le réchauffement climatique serait [675] fois plus élevé que celui de 1 kg de CO_2 , sur une période de 100 ans.

Consignes de sécurité

⚠ ATTENTION

- **Ne** faites **pas** fonctionner le système lorsque les fenêtres ou les portes sont ouvertes.
  Cela limiterait l'efficacité du système.
- **Ne** montez **pas** sur l'unité extérieure et ne placez **pas** d'objets lourds dessus. Cela pourrait causer des blessures corporelles ou endommager l'unité.
- N'utilisez **pas** le système à d'autres fins, telles que sécher des vêtements, conserver des aliments, etc.
- N'appliquez **pas** l'air froid sur le corps pendant une longue période. Cela détériorera votre condition physique et causera des problèmes de santé.

⚠ ATTENTION

- Un réglage **approprié** de la température peut éviter le gaspillage d'électricité.
- **Si** votre climatiseur n'est pas équipé d'un cordon d'alimentation et d'une fiche, un interrupteur omnipolaire doit être installé dans le câblage fixe et la distance entre les contacts ne doit pas être inférieure à 3,0 mm.
- **Si** votre climatiseur est raccordé en permanence au câblage fixe, un dispositif à courant résiduel (DCR) dont le courant résiduel nominal ne dépasse pas 30 mA doit être installé dans le câblage fixe.
- Le circuit d'alimentation électrique doit être équipé d'un disjoncteur différentiel et d'un interrupteur à air dont la capacité doit être supérieure à 1,5 fois le courant maximal.
- **En ce qui concerne** l'installation des climatiseurs, veuillez vous reporter aux paragraphes ci-dessous dans ce manuel.

AVERTISSEMENT WEEE

Sign**ification** du symbole représentant une poubelle barrée d'une croix :

Ne jetez **pas** les appareils électriques avec les déchets municipaux non triés, utilisez les installations de collecte sélective.

Contactez votre administration locale pour obtenir des informations sur les systèmes de collecte disponibles.

Si les appareils électriques sont jetés dans des décharges ou des dépotoirs, des substances dangereuses peuvent s'infiltrer dans les nappes phréatiques et entrer dans la chaîne alimentaire, nuisant ainsi à votre santé et à votre bien-être.

Lorsque vous remplacez un ancien appareil par un neuf, le détaillant est légalement tenu de reprendre votre ancien appareil pour le mettre au rebut, au moins gratuitement.

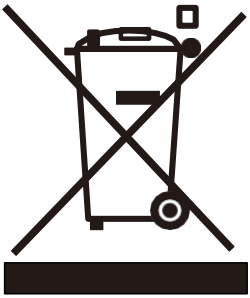

Notices d'utilisation.

Plage de fonctionnement

- L'utilisation de l'appareil en dehors de la plage de températures recommandée peut avoir un impact sur les performances du système.
  Lorsque la température est trop élevée, le climatiseur peut déclencher le disjoncteur, provoquant son arrêt. Lorsque la température est trop basse, l'échangeur thermique extérieur peut générer une humidité excessive, entraînant des gouttes d'eau provenant de l'appareil.
- Lors d'un refroidissement ou d'une déshumidification prolongés avec une humidité relative supérieure à 80%, les portes et les fenêtres doivent être fermées afin d'éviter que l'unité intérieure ne génère trop d'eau et ne provoque des fuites.

Plage	Intérieur	Extérieur
Refroidissement	16 °C~32 °C	16 °C à 46 °C
		16 °C à 55 °C (pour les modèles tropicaux)
		-15 °C à 52 °C (Pour les modèles à refroidissement basse température)
Chauffage (modèles à pompe à chaleur uniquement)	0 °C à 32 °C	-7 °C à 24 °C (Pour température ambiante)
		15 °C à 24 °C (Pour basse température, fond de cuisson modèles de chauffage électrique)
		-25 ℃ à 24 ℃ (Pour une température ultra-basse, bac de base modèles de chauffage électrique)
		-35 ℃ à 24 ℃ (Pour un froid extrême, applicable uniquement au modèle de compresseur à injection d'enthalpie)

Notes pour le chauffage

- Le ventilateur de l'unité intérieure ne démarre pas immédiatement lorsque le cycle de chauffage a commencé. L'unité se réchauffe puis commence à souffler de l'air afin d'éviter de souffler de l'air froid.
- Lorsque le temps est froid et humide à l'extérieur, l'unité extérieure développe du givre sur l'échangeur thermique, ce qui, au fil du temps, déclenche la fonction de dégivrage du système.
- Pendant le dégivrage, le climatiseur cessera de chauffer pendant environ 5 à 12 minutes.
- De la vapeur peut s'échapper de l'unité extérieure pendant le dégivrage. Il ne s'agit pas d'un dysfonctionnement, mais du résultat d'un dégivrage rapide.
- Le chauffage reprendra une fois le dégivrage terminé.

Remarques concernant la mise hors tension

- Lorsque le climatiseur est éteint, le contrôleur principal décide automatiquement s'il doit s'arrêter immédiatement ou après avoir fonctionné pendant plusieurs dizaines de secondes à une fréquence et une vitesse d'air réduites.

Fonctionnement d'urgence

- Si la télécommande est perdue ou cassée, utilisez le bouton de commutation forcée pour faire fonctionner le climatiseur.
- Si vous appuyez sur ce bouton alors que l'appareil est éteint, le climatiseur fonctionnera en mode AUTO avec une température réglée à 25 °C et vitesse du ventilateur : AUTO.
- Si ce bouton est enfoncé alors que l'appareil est allumé, le climatiseur s'arrêtera.

Seuls certains modèles sont équipés d'un bouton d'arrêt d'urgence.

Commutateur manuel

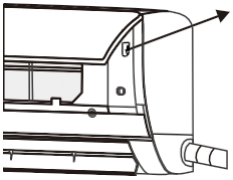

Réglage de la direction du flux d'air

- Utilisez les boutons haut-bas et gauche-droite de la télécommande pour régler la direction du flux d'air. Reportez-vous au manuel d'utilisation de la télécommande pour plus de détails.
- Pour les modèles sans fonction d'oscillation gauche-droite, la sortie d'air doit être réglée manuellement.

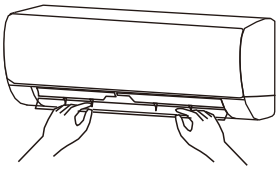

Remarque :
Réglez les bouches d'aération avant de mettre l'appareil en marche, sinon vous risquez de vous blesser les doigts. Ne placez jamais votre main dans l'entrée ou la sortie d'air lorsque le climatiseur est en marche.

Remarques concernant l'installation de l'

Remarques importantes

- Cet appareil doit être installé par un entrepreneur certifié afin d'éviter :
  Dommages à l'appareil.
  Fuite de réfrigérant dans l'atmosphère.
  Électrocution.
  Brûlures causées par le réfrigérant.
  D'autres blessures graves, voire mortelles.
- Un test d'étanchéité doit être effectué après l'installation.
- Pour déplacer et installer le climatiseur à un autre endroit, veuillez contacter notre entrepreneur agréé local.

Inspections au déballage

- Ouvrez la boîte et vérifiez le climatiseur dans un endroit bien ventilé et sans source d'inflammation.
- Remarque : les opérateurs doivent porter des dispositifs antistatiques.
- Il est nécessaire de vérifier s'il y a une fuite de réfrigérant avant d'ouvrir la boîte de l'unité extérieure ; arrêtez l'installation du climatiseur si vous constatez une fuite.
- L'équipement de prévention des incendies doit être préparé bien avant la vérification.
- Vérifiez ensuite la conduite de réfrigérant pour voir s'il y a des dommages ou des fuites.

Principes de sécurité pour l'installation d'un climatiseur

- Les dispositifs de prévention des incendies doivent être préparés avant l'installation.
- Veillez à ce que le site d'installation soit bien ventilé. (Ouvrez les portes et les fenêtres)
- Les sources d'inflammation, le tabagisme et les appels téléphoniques sont interdits dans les zones où se trouve le réfrigérant R32.
- Des précautions antistatiques sont nécessaires pour l'installation du climatiseur, par exemple porter des vêtements et des gants en pur coton.
- Maintenir le détecteur de fuites en état de fonctionnement pendant l'installation.
- En cas de fuite de réfrigérant R32 pendant l'installation, vous devez immédiatement détecter la concentration dans l'environnement intérieur jusqu'à ce qu'elle atteigne un niveau sûr.
- Si la fuite de réfrigérant affecte les performances du climatiseur, veuillez immédiatement arrêter son fonctionnement. Le climatiseur doit d'abord être mis sous vide, puis renvoyé au centre de maintenance pour être traité.
- Tenez les appareils électriques, les interrupteurs, les prises, les sources de chaleur à haute température et les sources d'électricité statique à l'écart de la zone située sous les côtés de l'unité intérieure.
- Le climatiseur doit être installé dans un endroit accessible pour l'installation et l'entretien, sans obstacles susceptibles de bloquer les entrées ou sorties d'air des unités intérieures/extérieures. Il doit également être tenu à l'écart de toute source de chaleur, de tout produit inflammable ou explosif.
- Lors de l'installation ou de la réparation du climatiseur, si la longueur du câble de raccordement est insuffisante, celui-ci doit être remplacé dans son intégralité par un câble de raccordement conforme aux spécifications d'origine ; aucune rallonge n'est autorisée.

Exigences relatives à l'emplacement d'installation

- Évitez les endroits où il y a des fuites de gaz inflammables ou explosifs ou où la ventilation est insuffisante.
- Évitez les endroits soumis à des champs électriques/magnétiques puissants, tels que les micro-ondes et les lampes fluorescentes.
- Évitez les endroits exposés au bruit et à la résonance, comme les murs au-dessus d'une zone de couchage.
- Évitez les conditions naturelles difficiles (par exemple, vent fort, ensoleillement direct ou sources de chaleur à haute température).
- Évitez les endroits accessibles aux enfants.
- Raccourcissez autant que possible la connexion entre les unités intérieure et extérieure pour obtenir les meilleures performances.
- Choisissez un emplacement où il est facile d'effectuer l'entretien et les réparations.
- L'unité extérieure ne doit pas être installée de manière à occuper une allée, un escalier, une sortie, une issue de secours, une passerelle ou tout autre espace public.
- L'unité extérieure doit être installée aussi loin que possible des portes et fenêtres des voisins ainsi que des plantes.

Inspections de l'environnement d'installation

- Vérifiez la plaque signalétique de l'unité extérieure pour vous assurer que le réfrigérant utilisé est bien du R32.
- Vérifiez la surface au sol de la pièce. L'espace ne doit pas être inférieur à l'espace utilisable indiqué dans les spécifications.
- L'unité extérieure doit être installée dans un endroit bien ventilé.
- Vérifiez l'environnement autour du site d'installation : le R32 ne doit pas être installé dans un espace clos réservé d'un bâtiment.
- Lorsque vous utilisez une perceuse électrique pour percer des trous dans le mur, vérifiez d'abord s'il y a des canalisations d'eau, d'électricité et de gaz pré-enterrées. Il est recommandé d'utiliser le trou prévu à cet effet dans le toit du mur.

Remarques concernant l'installation

Exigences relatives à la structure de montage

- Le rack de montage doit être conforme aux normes nationales ou industrielles applicables.
- Il est recommandé que le rack de montage et sa surface de charge puissent supporter au moins 4 fois le poids de l'unité.
- Le support de montage de l'unité extérieure doit être fixé à l'aide de boulons à expansion ou conformément aux recommandations du fabricant.
- Assurez-vous que l'installation est sécurisée, quel que soit le type de mur sur lequel elle est installée, afin d'éviter toute chute potentielle pouvant causer des dommages ou des blessures.

Exigences en matière de sécurité électrique

- Veillez à utiliser la tension nominale correcte pour le climatiseur et un circuit dédié pour l'alimentation électrique.
- Respectez les codes locaux et nationaux pour choisir le câble d'alimentation AWG approprié.
- La plage de fonctionnement est comprise entre 90 % et 110 % de la tension nominale locale. Une alimentation électrique insuffisante peut entraîner un dysfonctionnement, un choc électrique ou un incendie. En cas d'instabilité de la tension, installez un régulateur de tension.
- La distance minimale entre le climatiseur et les matériaux combustibles doit être de 1,5 m ou plus.
- Utilisez des fils de calibre et de type appropriés pour raccorder l'unité intérieure à l'unité extérieure.
- La taille du cordon d'interconnexion, du câble d'alimentation, du fusible et de l'interrupteur nécessaires est déterminée par le courant maximal de l'unité.
- Le courant maximal est indiqué sur la plaque signalétique située sur le panneau latéral de l'unité. Reportez-vous à cette plaque signalétique pour choisir la taille de fil, le disjoncteur ou l'interrupteur appropriés.

Exigences pour les opérations à hauteur élevée

- Lors de l'installation à 2 m ou plus au-dessus du niveau de la base, il est impératif de porter des ceintures de sécurité et d'attacher solidement des cordes suffisamment résistantes à l'unité extérieure afin d'éviter toute chute pouvant entraîner des blessures corporelles, voire mortelles, ainsi que des dommages matériels.

Exigences en matière de mise à la terre

- Veillez à mettre correctement l'unité à la terre. Respectez toutes les réglementations locales et nationales applicables.
- Ne connectez pas le fil de mise à la terre à un tuyau de gaz, un tuyau d'eau, un paratonnerre, une ligne téléphonique ou un circuit mal mis à la terre.
- Le fil de mise à la terre est spécialement conçu et ne doit pas être utilisé à d'autres fins, ni être fixé à l'aide d'une vis à bois ordinaire.
- Assurez-vous que toutes les connexions électriques sont solidement fixées et connectées aux bornes appropriées.
- Les codes électriques locaux et nationaux doivent être respectés.

Autres

- La méthode de raccordement du climatiseur et du câble d'alimentation, ainsi que la méthode d'interconnexion de chaque élément indépendant, doivent être conformes au schéma de câblage apposé sur la machine.

REMARQUE

Applicable uniquement aux modèles équipés d'un chauffage d'appoint.

- Les composants électriques du chauffage auxiliaire sont assemblés et fixés à l'intérieur de l'évaporateur intérieur. Il s'agit d'éléments chauffants électriques en céramique PTC (coefficient de température positif). La puissance d'entrée est indiquée sur la plaque signalétique sous la mention « Puissance d'entrée du chauffage électrique » (certains modèles peuvent ne pas en être équipés) ;
- La pression statique externe du climatiseur sur le lieu d'essai est de 0 Mpa ;
- Maintenez une distance de 12 mm entre le chauffage électrique auxiliaire et le boîtier afin d'éviter tout risque d'incendie dû à la combustion.
- Si le chauffage électrique auxiliaire, le PTC ou le dispositif de protection est endommagé, il doit être remplacé par un professionnel à l'aide de composants fournis par notre société.

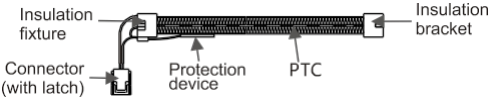

Note: This diagram is for reference only.
Please refer to the actual installation of the indoor unit.

Schéma d'installation

Unit Parts

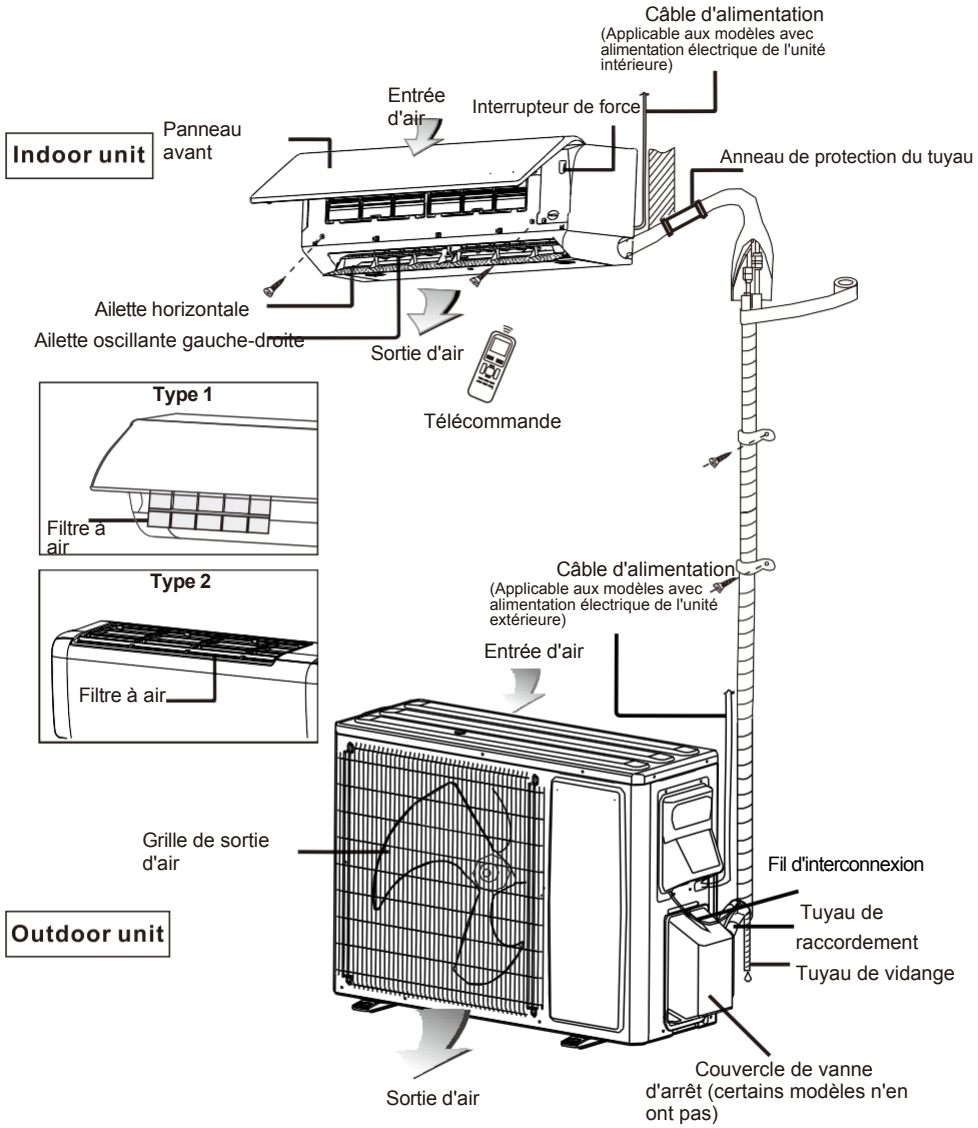

Remarque :

1. ***Toutes les illustrations de ce manuel sont fournies à titre indicatif uniquement.***
2. ***Votre climatiseur peut être légèrement différent. La forme réelle peut varier.***
3. ***Elles sont susceptibles d'être modifiées sans préavis à des fins d'amélioration future.***
4. ***Le mode d'alimentation électrique réel dépend du modèle acheté.***

Schéma d'installation

Accessoires

Le système de climatisation est livré avec les accessoires suivants.
Veuillez utiliser les pièces et accessoires fournis pour l'installation, car une installation incorrecte peut entraîner un dysfonctionnement de l'équipement.

Liste de colisage de l'unité intérieure

Nom	Quantité	Unité
Unité intérieure	1	Ensemble
Télécommande(*)	1	PC
Piles (AAA) (*)	2	PC
Instructions	1	Réglage
Tuyau d'évacuation (*)	1	PC

Liste de colisage de l'unité extérieure

Nom	Quantité	Unité
Unité extérieure	1	Ensemble
Tuyau de raccordement(*)	2	PC
Sangle en plastique(*)	1	ROULEAU
Anneau de protection pour tuyaux(*)	1	PC
Mastic (mastic) (*)	1	PAQUET

Remarque :

Pièces en option (*), certains modèles n'en sont pas équipés. Le cordon d'interconnexion et les sont des accessoires en option. Tous les accessoires sont soumis aux matériaux d'emballage réels. En cas de différence, merci de votre compréhension.

Outils nécessaires

Tournevis cruciforme	Outil à évaser
Couteau utilitaire ou ciseaux	Lunettes de sécurité
Pince ampèremétrique	Échelle de réfrigérant
Clé hexagonale	Clé (ou clé à molette)
Pompe à vide	Manifold et jauges
Niveau	Coupe-tube
Clé dynamométrique	Gants de travail
Scie cloche	Ceinture de sécurité

Installation de l'unité intérieure

Plan coté de l'installation de l'unité intérieure

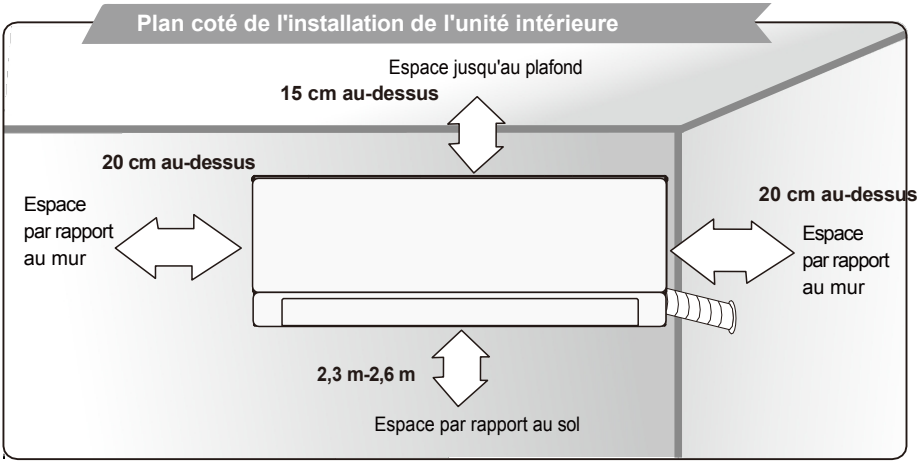

Plaque de montage

1. Assurez-vous que le mur est suffisamment solide pour supporter le poids de l'appareil. Sinon, il est nécessaire de renforcer le mur à l'aide d'une plaques, poutres ou piliers.
2. Utilisez les vis cruciformes « + » dans au moins 5 trous de fixation appropriés pour fixer la plaque au mur.
3. Assurez-vous que la plaque est à niveau horizontalement sur le mur et qu'il y a suffisamment d'espace entre la plaque et le mur et le plafond pour monter l'appareil.
4. Tirez sur la plaque de montage à la main après l'installation pour vérifier qu'elle est bien solide.
5. Utilisez les dimensions d'installation pour localiser et percer les trous (voir illustration)

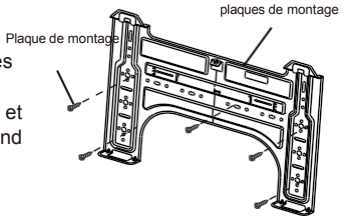

Trou traversant le mur

1. Une fois l'emplacement approprié déterminé, percez un trou avec une inclinaison vers l'extérieur de 5° à 10° pour assurer un drainage adéquat.
2. Veillez à protéger les tuyaux et les câbles contre tout dommage lorsqu'ils traversent le mur en utilisant un anneau de protection pour tuyaux ou tout autre dispositif de protection fourni sur place.
3. Utilisez le mastic fourni pour sceller le passage des tuyaux afin d'empêcher la formation de moisissures, l'intrusion de rongeurs et l'entrée d'air froid/chaud dans l'espace.

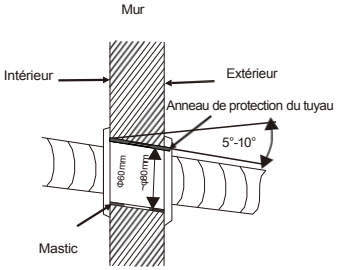

Remarque :
En général, le trou dans le mur mesure entre 60 mm et 80 mm de diamètre.
Évitez les câbles électriques pré-enfouis et les murs durs lorsque vous percez le trou.

Installation de l'unité intérieure

Tracé de la canalisation

1. Les tuyaux de réfrigérant peuvent être acheminés hors de l'unité intérieure de plusieurs façons. Pour un acheminement à gauche, à droite ou en bas, utilisez les trous découpés dans le boîtier de l'unité. Pliez les tuyaux avec précaution dans la position requise afin de les aligner avec le trou.
2. Pour un acheminement à l'arrière, veillez à percer le trou au bon endroit en fonction du support de montage.
3. Enroulez le câble inter-unités, les tuyaux de réfrigérant et le tuyau de vidange ensemble avec du ruban isolant. (voir Fig. 1)

A. Tuyauterie à droite, à l'arrière droit ou en bas à droite

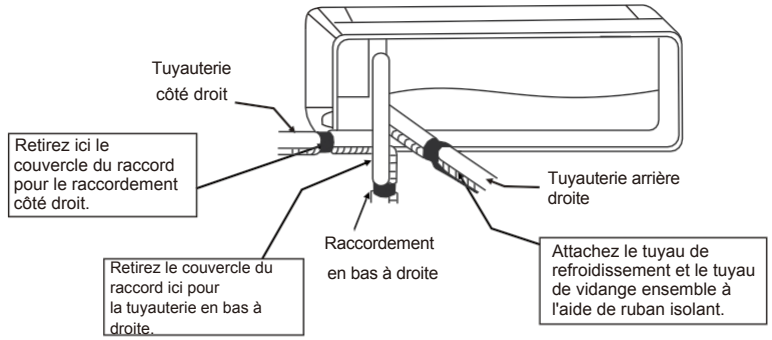

B. Tuyauterie gauche, arrière gauche ou inférieure gauche

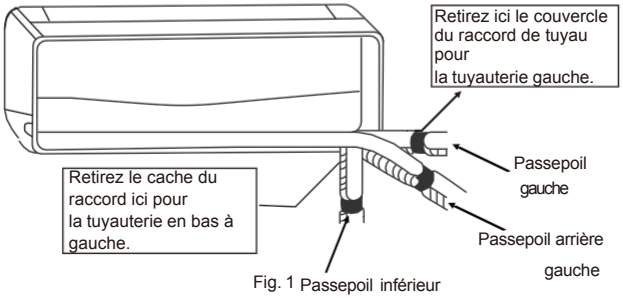

Fig. 1

4. Raccordement inférieur ou latéral (voir Fig. 2)

a. Coupez le couvercle du raccord à l'aide d'une scie à métaux.

b. Placez la lame de la scie à métaux dans l'encoche et découpez le cache du raccord de tuyau le long de la surface intérieure irrégulière.

c. Après avoir coupé le couvercle du tuyau, utilisez une lime pour lisser les bords.

Remarque :
La tuyauterie inférieure ne s'applique qu'à certains appareils.

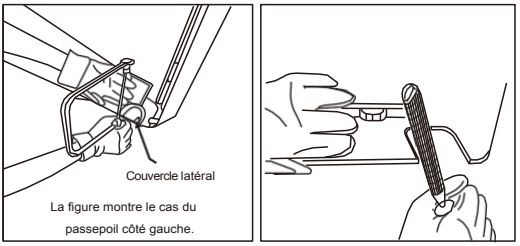

Fig. 2

Installation de l'unité intérieure

Montage de l'unité intérieure

1. Montez l'unité sur la plaque d'installation

Accrochez l'unité intérieure à la partie supérieure de la plaque d'installation (engagez les deux crochets situés à l'arrière en haut de l'unité intérieure avec le bord supérieur de la plaque d'installation). Assurez-vous que les crochets sont correctement positionnés sur la plaque d'installation en la déplaçant vers la gauche et vers la droite.

2. Comment fixer l'unité intérieure

Accrochez les griffes du cadre inférieur à la plaque de montage.

3. Raccordez ensuite la tuyauterie de l'unité intérieure en suivant les étapes ci-dessous, de ③ à ⑦. (Cette section s'applique uniquement aux unités équipées de deux boucles coulissantes. Pour les autres unités, veuillez vous reporter à la section suivante.)

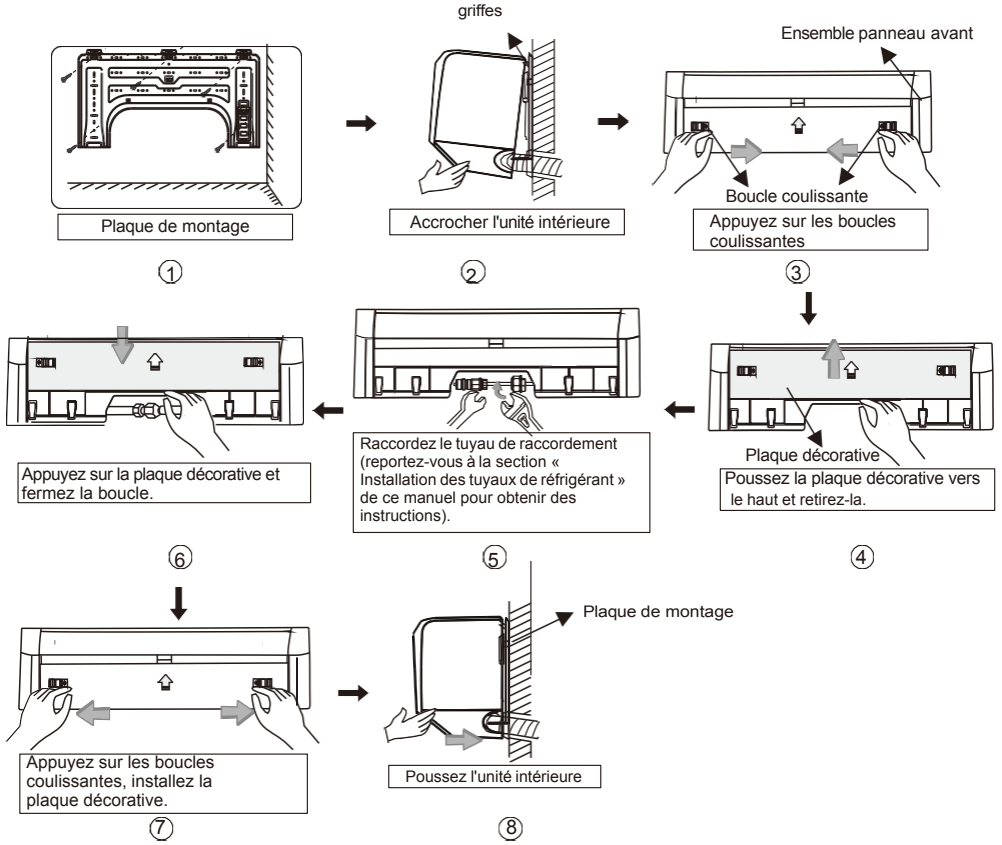

Installation de l'unité intérieure

Installer la tuyauterie de réfrigérant

Longueur de tuyauterie admissible

Si la conduite est trop longue, la capacité et la fiabilité de l'unité diminueront.

Plus le nombre de coudes augmente, plus la résistance à l'écoulement du système de réfrigérant augmente, ce qui réduit la capacité de refroidissement. En conséquence, le compresseur peut tomber en panne. Choisissez toujours le chemin le plus court et suivez les recommandations indiquées dans le tableau ci-dessous :

Modèle	05-14K	15-19K	20-36K
Longueur minimale admissible (L), m	3	3	3
Longueur maximale admissible (L), m	20	30	30
Élévation maximale admissible (E), m	15	20	20
Dimension du tuyau de gaz, mm	φ9,52 (3/8")	φ12,70 (1/2")	φ15,88 (5/8")
Taille du tuyau de liquide, mm	φ6,35 (1/4")		
Remarque : les diamètres des tuyaux pour les conduites de gaz/liquide indiqués dans le tableau ne sont que des tailles recommandées ; veuillez vous référer à la situation réelle pour plus de détails.			

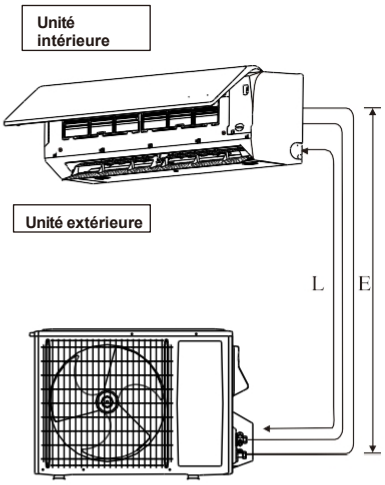

Remarque :

- ***Veillez à ajouter la quantité appropriée de réfrigérant supplémentaire. Le non-respect de cette consigne peut entraîner une baisse des performances. (Voir le tableau à la page 19 pour les quantités supplémentaires de réfrigérant)***
- ***Le réfrigérant préchargé dans l'unité extérieure est destiné à des longueurs de tuyauterie allant jusqu'à la longueur standard (la longueur standard des tuyaux de raccordement est de 3 m/5 m/7,5 m).***

Travaux de tuyauterie et technique d'évasement

- N'utilisez pas de tuyaux en cuivre contaminés ou endommagés.
  Si l'évaporateur, le condenseur ou toute tuyauterie a été ouvert et exposé à l'atmosphère pendant 15 secondes ou plus, le système doit être mis sous vide. Ne retirez pas les bouchons en plastique ou les écrous en laiton des raccords de tuyauterie avant que les raccords soient prêts à être effectués.
- Si des travaux de brasage sont nécessaires, veillez à utiliser une purge à l'azote pour éviter la formation de suie sur la paroi interne des tubes en cuivre. Le non-respect de cette consigne peut endommager l'appareil et annuler la garantie.
- Coupez le tuyau aussi droit que possible . (Voir Fig. 1.)
  Veillez à utiliser un outil d'ébavurage pour éliminer toutes les bavures. Tenez le tuyau avec l'ouverture vers le bas pour empêcher les copeaux métalliques de pénétrer dans le tuyau. (Voir Fig. 2.)
- Cela évitera les irrégularités sur les faces évasées qui pourraient provoquer des fuites de gaz.
- Insérez les écrous évasés, montés sur les pièces de raccordement de l'unité intérieure et de l'unité extérieure, dans les tuyaux en cuivre.
- La longueur exacte du tuyau dépassant de la surface supérieure du bloc de sertissage est déterminée par l'outil à évaser. (Voir Fig. 3.)
- Fixez fermement le tuyau sur le bloc de sertissage. Alignez les centres du bloc de sertissage et du poinçon à évaser, puis serrez complètement le poinçon à évaser.
- Les raccords des tuyaux de réfrigérant sont isolés par du polyuréthane à cellules fermées.

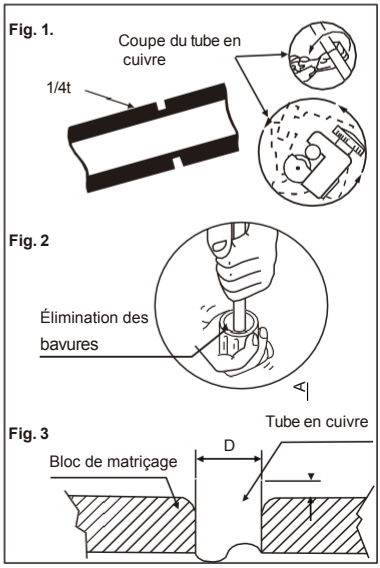

Installation de l'unité intérieure

Installez la tuyauterie de réfrigérant

Installez le tuyau de raccordement

1. Appliquez une petite quantité d'huile POE à l'intérieur de l'évasement pour éviter tout grippage.
2. Alignez le centre de la tuyauterie et serrez suffisamment l'écrou évasé avec les doigts. (Voir Fig. 4.)
3. Réglez la clé dynamométrique au couple approprié conformément au tableau. Enfin, serrez l'écrou évasé à l'aide de la clé dynamométrique jusqu'à ce que celle-ci émette un clic. Lorsque vous serrez l'écrou évasé à l'aide de la clé dynamométrique, veillez à ce que le sens de serrage corresponde à la flèche indiquée sur la clé.

Ø Tube, D	A(mm)	
mm	Impérial (Type à écrou à oreilles)	Rigide (type embrayage)
Ø6,35 (1/4")	1,3	0,7
Ø9,52 (3/8")	1,6	1,0
Ø12,70 (1/2")	1,9	1,3
Ø15,88 (5/8")	2,2	1,7
Ø19,05 (3/4")	2.5	2.0

Fig. 4.

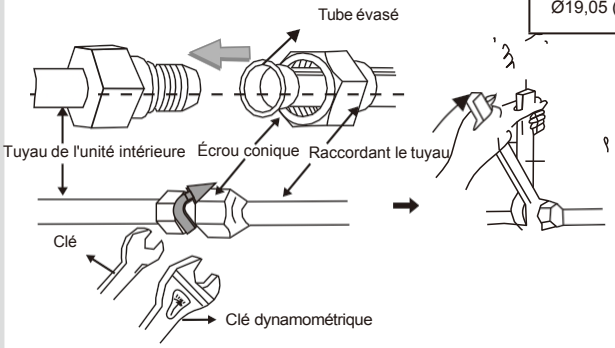

Tableau des couples de serrage

Taille du tuyau	Couple N·m
Ø6,35 (1/4")	15-25
Ø9,52 (3/8")	35-40
Ø12,70 (1/2")	45-60
Ø15,88 (5/8")	73-78
Ø19,05 (3/4")	75-80

Enroulez le tuyau

1. Utilisez le manchon isolant pour envelopper la partie de raccordement, l'unité intérieure et le tuyau de raccordement. Utilisez ensuite un matériau isolant pour emballer et sceller le tuyau isolant afin d'éviter la formation d'eau de condensation sur la partie de raccordement.
2. Raccordez la sortie d'eau aux tuyaux d'évacuation et redressez le tuyau de raccordement, les câbles et le tuyau d'évacuation.
3. Utilisez des attaches en plastique pour envelopper les tuyaux de raccordement, les câbles et le tuyau de vidange. Faites descendre le tuyau en pente.

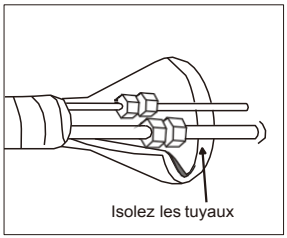

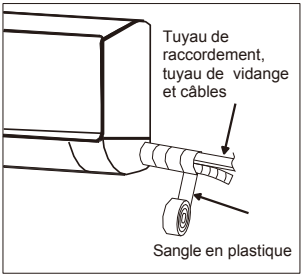

Installation de l'unité intérieure

Tuyauterie d'évacuation d'eau

La conduite d'évacuation intérieure doit présenter une pente descendante pour permettre un écoulement fluide. Évitez les situations susceptibles de provoquer des fuites d'eau.

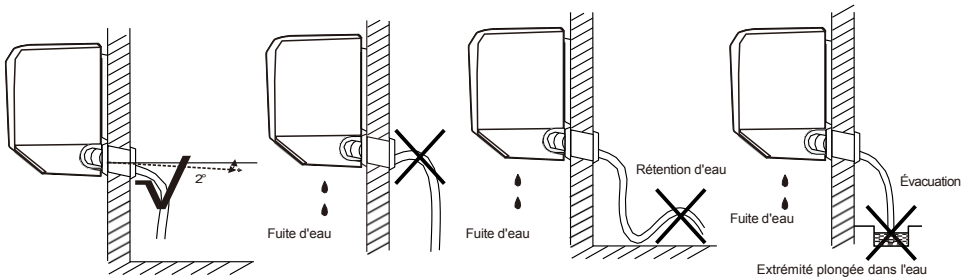

Câblage électrique

Connecter le fil d'interconnexion de l'unité intérieure

1. Ouvrez le panneau avant de l'unité et retirez la vis du couvercle du câblage pour accéder aux bornes de câblage de l'unité.

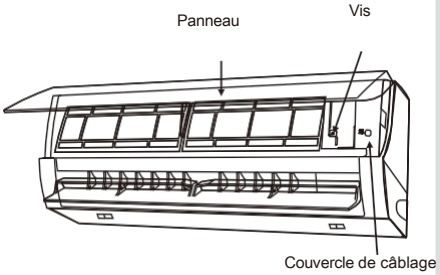

2. Tirez le fil à travers le trou de passage de câble à l'arrière de l'unité intérieure, puis tirez-le par l'avant de l'unité en laissant suffisamment de longueur pour effectuer les connexions.
3. Retirez le clip du fil ; connectez les fils d'interconnexion aux bornes appropriées conformément au schéma de câblage.
4. Le câble d'alimentation peut être acheminé séparément de la tuyauterie. Coupez le bouchon de sortie, puis faites passer le câble d'alimentation à travers le trou, en conservant la partie restante comme protection contre les rongeurs.
5. Serrez la vis, puis fixez le fil d'interconnexion à l'aide d'un serre-fil.
6. Remettez le cache-câbles en place, puis serrez la vis.
7. Fermez le panneau avant.

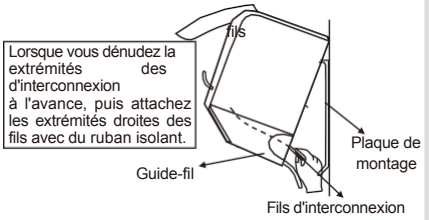

● **Après l'installation, vérifiez**

1. Assurez-vous que les vis sont bien serrées et qu'il n'y a aucun risque que le câblage se détache.
2. Vérifiez que tous les câbles sont bien rangés dans l'appareil et qu'il n'y a aucun risque qu'ils soient écrasés par le couvercle ou qu'ils touchent la carte de commande.
3. Inspectez le couvercle du boîtier de commande pour vérifier qu'il est correctement installé.

Remarque :

- ***Veillez à ce que tous les câbles entre l'unité intérieure et l'unité extérieure soient correctement connectés. Tout raccord ou rupture peut entraîner des erreurs de communication et empêcher le démarrage.***
- ***Le remplacement complet du circuit imprimé est nécessaire en cas de défaillance du fusible.***

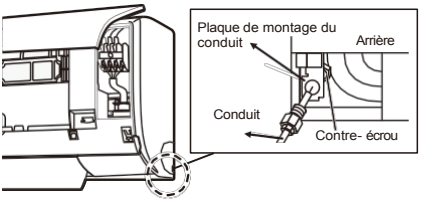

Installation de l'unité intérieure

Connexion électrique

Tous les fils doivent être solidement connectés.

1. Assurez-vous qu'aucun câble n'est relié à la terre au niveau de la tuyauterie ou du compresseur.
   Assurez-vous qu'aucune pression externe n'est exercée sur les connecteurs et les fils. Assurez-vous que tous les couvercles sont correctement fixés afin d'éviter tout espace.
   Utilisez des connecteurs à sertir ronds pour raccorder les fils au bornier d'alimentation.
   Raccordez les fils en faisant correspondre les repères indiqués sur le bornier. (Reportez-vous au schéma de câblage joint à l'appareil).
2. Utilisez le tournevis approprié pour serrer les vis des bornes.
   Des tournevis inadaptés peuvent endommager la tête des vis. Un serrage excessif peut endommager les vis des bornes.
3. Ne connectez pas des fils de calibres différents à la même borne.
4. Veillez à ce que le câblage soit bien ordonné.
5. Veillez à ce que le câblage n'obstrue pas d'autres pièces et n'empêche pas la fermeture du couvercle du boîtier de raccordement.

Remarque :

- ***Ce manuel comprend généralement le mode de câblage pour les différents types de climatiseurs. Nous ne pouvons exclure la possibilité que certains types particuliers de schémas de câblage ne soient pas inclus.***
- ***Le schéma est fourni à titre indicatif uniquement. Si le câblage diffère de celui indiqué sur ce schéma, veuillez vous reporter au schéma de câblage détaillé apposé sur l'appareil que vous avez acheté.***

★Alimentation électrique de l'unité intérieure

Fréquence variable

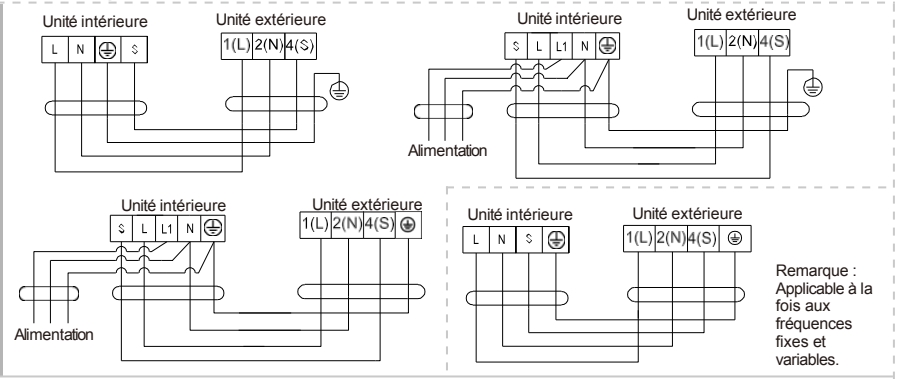

Fixe fréquence

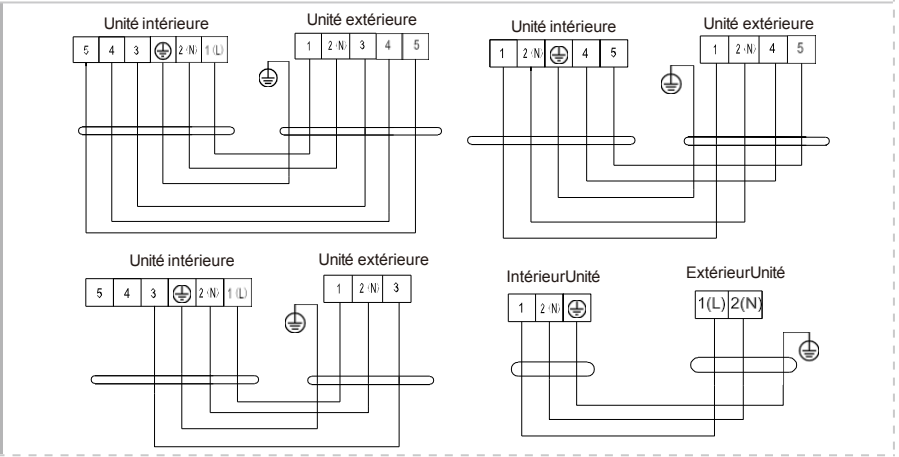

Installation de l'unité intérieure

Raccordement électrique

★ **Alimentation électrique de l'unité extérieure**

Fréquence variable

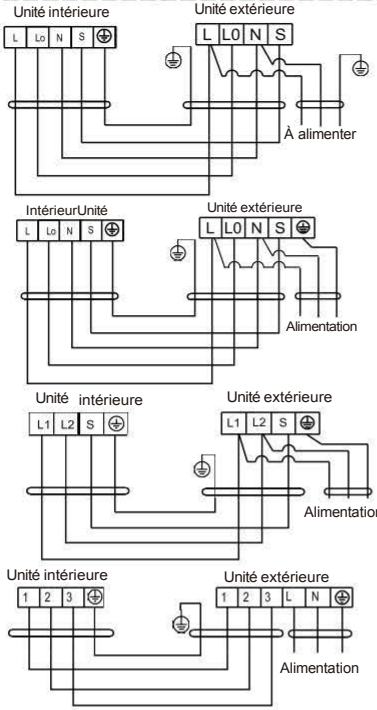

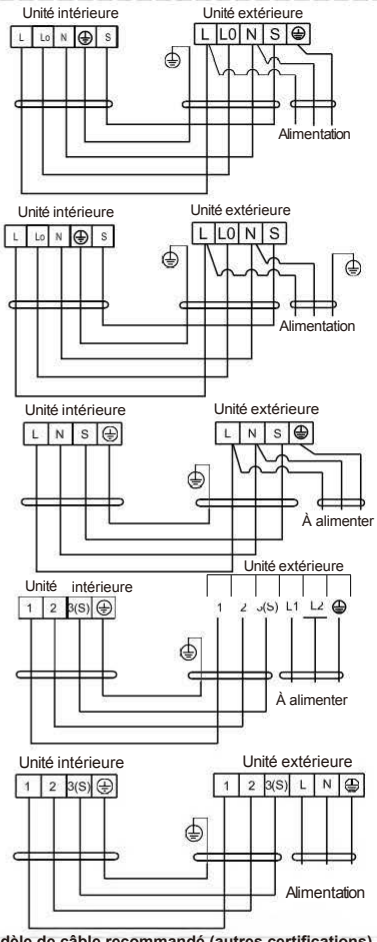

Fréquence fixe

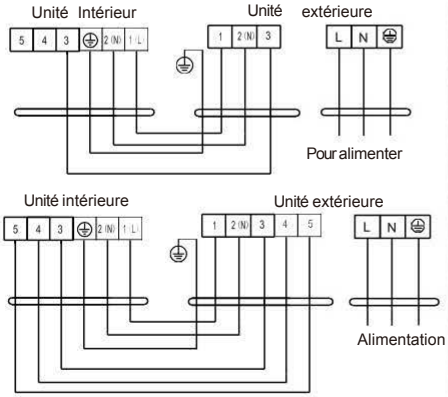

Modèle de câble recommandé (autres certifications)

Courant maximal (A)	Diamètre du câble (mm2)
<10	1.0
10-16	1.5
16-25	2.5
25-32	4.0

Modèle de câble recommandé (certification UL)

Courant maximal (A)	Diamètre du câble (AWG)
<10	18
10-13	16
13-18	14
18-25	12
25-30	10

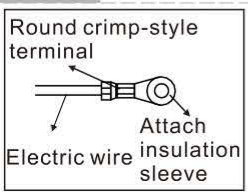

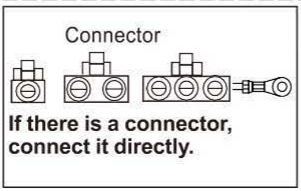

Installation de l'unité extérieure

Plan coté de l'installation de l'unité extérieure

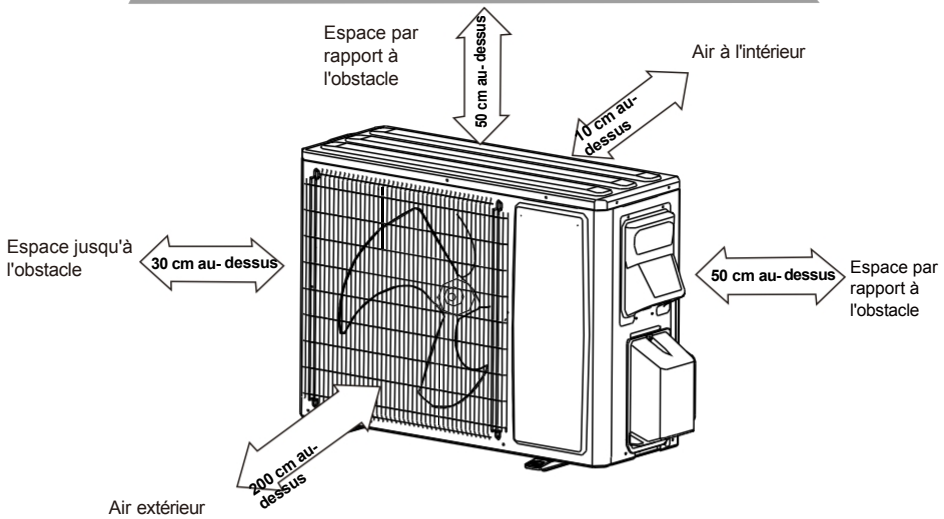

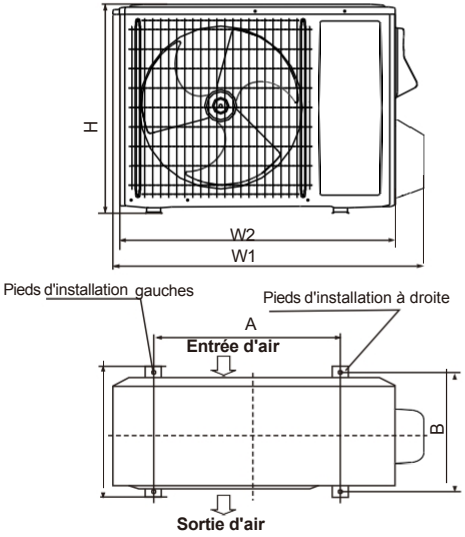

Installation du boulon de l'unité extérieure

Dimensions de l'unité extérieure (L1 (L2)*H*P), mm	A, mm	B, mm
730(650)×455×278	480	253
734 (665) × 503 × 295	498	271
803 (709) × 538 × 309	480	283
817 (725) × 546 × 317	539	285
878 (785) × 555 × 353	546	316
885 (799) × 544 × 353	546	325
897 (830) × 655 × 370	540	337
913 (830) × 656 × 370	540	334
981(896)×700×388	632	352
1060(970)×808×455	675	409

Remarque : certains modèles ne sont pas équipés d'un couvercle de vanne d'arrêt. Veuillez vous référer au modèle spécifique que vous avez acheté. Installation :

1. Installez un canal de drainage pour permettre à la condensation de s'écouler facilement.
2. Lors de l'installation, assurez-vous que les fondations sont solides et de niveau afin d'éviter les vibrations et le bruit.
3. Veuillez boulonner (M8 ou M10) solidement l'unité extérieure.
4. Les boulons utilisés pour fixer l'unité extérieure doivent dépasser de 20 mm au-dessus de la surface de la base.
5. N'utilisez pas uniquement les quatre coins comme fondation pour soutenir l'unité.

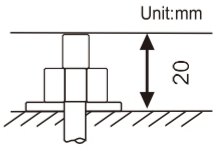

Installation de l'unité extérieure

Plan coté de l'installation de l'unité extérieure

L'emplacement où vous installez l'unité extérieure aura une incidence directe sur ses performances.
Afin que l'unité extérieure fonctionne de manière optimale, vous devez suivre attentivement ces instructions. Il est particulièrement important d'éviter que l'air évacué ne retourne à l'arrière de l'unité. Cela doit être évité, car cela réduirait considérablement les performances de refroidissement et de chauffage.

1. L'air évacué par l'avant de l'unité ne doit pas pouvoir entrer immédiatement dans l'entrée de retour à l'arrière de l'unité.
2. Veillez à laisser suffisamment d'espace devant l'unité pour éviter que cela ne se produise.
3. Assurez-vous que l'appareil est installé sur une surface plane et qu'il y a suffisamment d'espace pour entretenir l'équipement. Ne laissez pas une inclinaison supérieure à 5°.

Les figures suivantes montrent une installation correcte et une installation incorrecte :

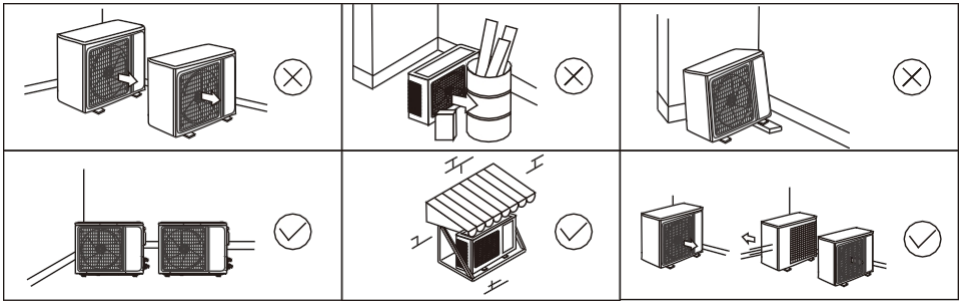

Guide d'installation en bord de mer

- Les climatiseurs ne doivent pas être installés dans des zones où des gaz corrosifs, tels que des gaz acides alcalins, sont produits.
- N'installez pas le produit dans un endroit où il pourrait être exposé directement à l'air salin. L'exposition à l'air marin peut entraîner la corrosion de l'appareil. La corrosion, en particulier sur le condenseur
  et les ailettes de l'évaporateur, peut entraîner un dysfonctionnement du produit, une perte d'efficacité et des fuites de réfrigérant.
- Si l'unité extérieure est installée près du bord de mer, elle doit être protégée contre l'exposition directe au vent marin. Sinon, un traitement anticorrosion supplémentaire peut être nécessaire.

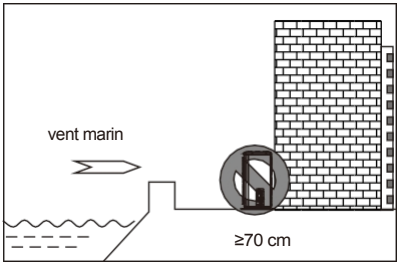

Choisir le bon emplacement (unité extérieure)

1. Le brise-vent doit être suffisamment solide, comme du béton, pour empêcher le vent marin de frapper l'unité. La hauteur et la largeur doivent être supérieures à 150 % de celles de l'unité extérieure.
2. Choisissez un emplacement bien drainé. Installez l'unité extérieure du côté opposé à la direction du vent marin ou installez un brise-vent pour éviter l'exposition au vent marin. Les applications en bord de mer nécessitent des contrôles d'entretien et des nettoyages plus fréquents.
   Veillez à ce qu'aucun dépôt de sel ne s'accumule dans le système en rinçant l'appareil à l'eau claire à basse pression.
3. L'appareil doit être placé à plus de 70 cm du pare-vent afin de faciliter la circulation de l'air.

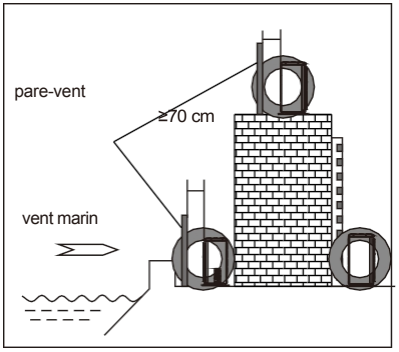

Remarque :

- ***Le support de montage de l'unité extérieure doit être fixé à l'aide de boulons à expansion ou conformément aux recommandations du fabricant.***
- ***En cas d'installation sur un mur, veillez à ce que l'installation soit sécurisée, quel que soit le type de mur, afin d'éviter toute chute susceptible d'endommager l'unité ou de causer des blessures.***

Installation de l'unité extérieure

Drainage de la condensation extérieure (type pompe à chaleur uniquement)

Lorsque l'appareil est en mode chauffage, l'unité extérieure peut générer de l'eau qui s'écoulera par le bas de l'appareil. Pour contrôler l'écoulement de cette eau, veuillez utiliser le coude de drainage fourni.

Installation :

1. Installez le coude de drainage dans le trou de Φ25 mm situé au bas de la plaque de base, puis raccordez le tuyau de drainage au coude. Acheminez le tuyau vers un emplacement permettant de drainer l'eau formée dans l'unité extérieure
   puisse être évacuée vers un endroit approprié.
2. Dans les régions froides, n'utilisez pas le coude de vidange ni les bouchons de vidange sur l'unité extérieure. Boucher les trous entraînera une accumulation de glace dans le bac de récupération, ce qui pourrait endommager l'unité. Dans les climats froids, assurez-vous que l'unité dispose de suffisamment d'espace pour évacuer l'eau et évitez les accumulations de neige.

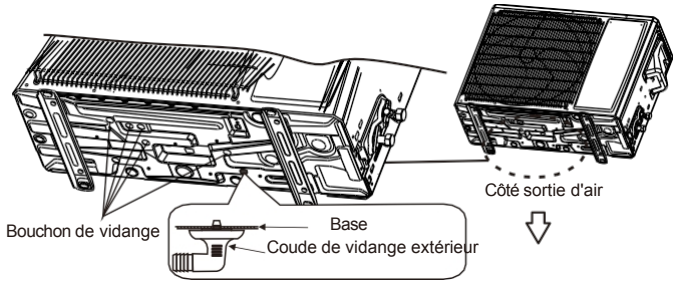

Installez le tuyau de raccordement

Une quantité supplémentaire de réfrigérant peut être nécessaire en fonction de la longueur du tuyau de réfrigérant afin de garantir un fonctionnement correct et d'éviter d'endommager l'appareil. Méthode de calcul de la quantité supplémentaire de réfrigérant à charger (sur la base du tuyau de liquide) : Quantité supplémentaire de réfrigérant à charger
=(Longueur du tuyau - longueur standard) × quantité supplémentaire de réfrigérant à charger par mètre.
Le tableau ci-dessous indique les besoins en réfrigérant en fonction de la longueur de la tuyauterie.

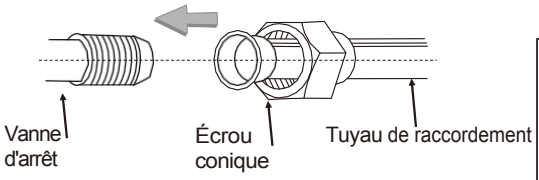

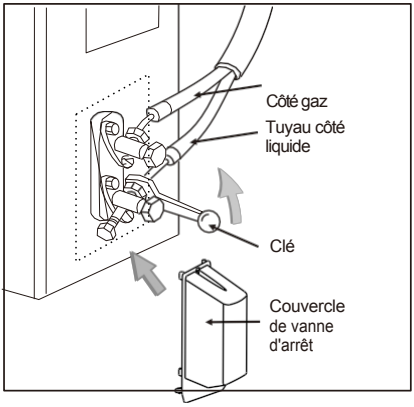

Taille de la tuyauterie		Étrangleur de l'unité extérieure	
Tuyau de liquide	Tuyau de gaz	Refroidissement uniquement (g/m)	Refroidissement et chauffage (g/m)
Φ6	Φ9-Φ12,70	12	16
Φ6-Φ9,52	Φ15,88-Φ19	12	40
Φ12-Φ12,70	Φ22,2	24	96

Remarque :

1. ***Les évasements ne doivent pas être réutilisés. Il est important de toujours réévaser les tuyaux lors de leur démontage et de leur réinstallation.***
2. ***Après l'installation, vérifiez que le couvercle de la vanne d'arrêt est correctement installé.***

Installation de l'unité extérieure

Raccordement électrique

1. Desserrez les vis et retirez le couvercle du passage de câbles de l'unité.
2. Connectez les câbles respectivement aux bornes correspondantes du bornier de l'unité extérieure (voir le schéma de câblage) à l'aide de connecteurs à anneau.
3. Fil de terre : retirez la vis de mise à la terre du support électrique, connectez l'extrémité du fil de terre sur la vis de mise à la terre et vissez-la dans le trou de mise à la terre.
4. Fixez le câble de manière fiable à l'aide d'attaches (plaque de pression).
5. Remettez le couvercle du câble de passage à sa place d'origine et fixez-le à l'aide de vis.

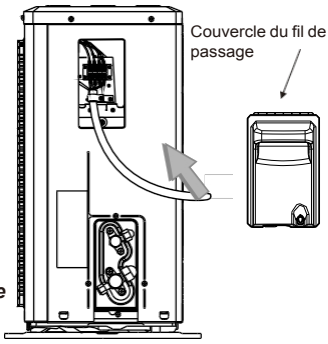

Remarque :

- ***Ce manuel comprend généralement le mode de câblage pour les différents types de climatiseurs. Nous ne pouvons exclure la possibilité que certains types particuliers de schémas de câblage ne soient pas inclus.***
- ***Les schémas sont fournis à titre indicatif uniquement. Veuillez vous reporter au schéma de câblage détaillé apposé sur l'appareil que vous avez acheté.***

Aspiration

Le réfrigérant du modèle R32 doit être évacué (une pompe à vide R410A peut être utilisée). Avant de travailler sur le climatiseur, retirez le couvercle de la vanne d'arrêt (vannes de gaz et de liquide , veillez à le resserrer ensuite pour éviter toute fuite d'air potentielle).

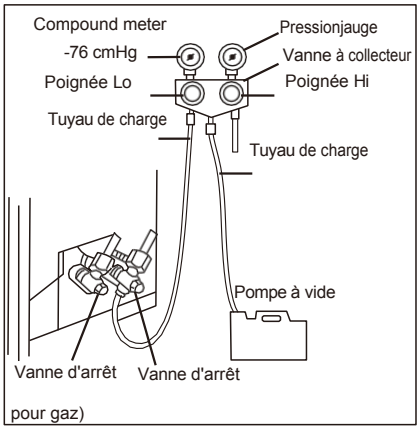

1. Pour éviter toute fuite d'air, assurez-vous que tous les raccords évasés sont correctement connectés et serrés.
2. Raccordez la vanne d'arrêt, le tuyau de charge, la vanne du collecteur et la pompe à vide à l'unité.
3. Ouvrez complètement la poignée de la vanne du collecteur, appliquez le vide pendant au moins 15 minutes et vérifiez que le vacuomètre composé indique -0,1 MPa (-76 cmHg).
4. Fermez la pompe à vide et maintenez cet état pendant 1 à 2 minutes pour vérifier si le vacuomètre composite reste à -0,1 MPa (-76 cmHg). Si la pression diminue, il peut y avoir une fuite.
5. Après avoir appliqué le vide, ouvrez complètement la vanne d'arrêt à l'aide d'une clé hexagonale.
6. Vérifiez que les raccords intérieurs et extérieurs ne présentent aucune fuite d'air.

IMPORTANT : L'unité équipée de connecteurs rapides ne nécessite pas de pompage sous vide.

Test et inspection

Vérification après l'installation

● **Contrôle de sécurité électrique**

1. Si la tension d'alimentation est dans les limites de tolérance.
2. Si les unités intérieure et extérieure sont correctement câblées.
3. Si le fil de mise à la terre du climatiseur est correctement relié à la terre.

● **Contrôle de sécurité de l'installation**

1. Si l'unité est correctement et solidement fixée.
2. Si l'eau s'écoule correctement de l'unité intérieure vers le drain extérieur.
3. Si le câblage et la tuyauterie sont correctement installés et ne présentent aucune fuite.
4. Vérifiez qu'aucun corps étranger ou outil n'est resté à l'intérieur de l'appareil.
5. Vérifiez que la tuyauterie et les raccords du réfrigérant sont correctement isolés.

● **Test d'étanchéité du réfrigérant**

Selon la méthode d'installation, le
Les méthodes suivantes peuvent être utilisées pour vérifier la présence de fuites suspectes, notamment au niveau des raccords de l'unité extérieure et des noyaux des vannes d'arrêt et des vannes en T :

1. Méthode à la bulle :
   Appliquez ou vaporisez une couche uniforme d'eau savonneuse sur l'endroit où vous soupçonnez une fuite et observez attentivement si des bulles apparaissent.
2. Méthode à l'aide d'un instrument :
   Vérifiez s'il y a une fuite en pointant la sonde du détecteur de fuite conformément aux instructions vers les points suspects.

Remarque :

Assurez-vous que la ventilation est bonne avant de procéder à la vérification.

Essai de fonctionnement

● **Préparation du test de fonctionnement :**

1. Vérifiez que toutes les canalisations et tous les câbles sont correctement
   raccordés.
2. Vérifiez que la vanne côté gaz et la vanne côté liquide sont complètement ouvertes.
3. Vérifiez que l'appareil est sous tension.
4. Installez les piles dans la télécommande.

Remarque :

Assurez-vous que la ventilation est bonne avant de procéder au test.

● **Méthode de test de fonctionnement :**

1. Mettez l'appareil sous tension et appuyez sur le bouton ON/OFF
   de la télécommande pour démarrer le climatiseur.
2. Sélectionnez COOL (refroidissement) ou HEAT (chauffage), réglez le mode SWING (oscillation) et les autres modes de fonctionnement à l'aide de la télécommande pour vérifier le bon fonctionnement.

● **Attention :**

1. Pour l'entretien ou la mise au rebut, veuillez contacter les prestataires de services agréés. 2. Une maintenance effectuée par une personne non qualifiée peut
   provoquer des blessures ou la mort.
3. Chargez le climatiseur avec du réfrigérant R32 et entretenez-le en respectant strictement les exigences du fabricant. Ce chapitre traite principalement des exigences d'entretien particulières pour les appareils utilisant du réfrigérant R32.
4. Demandez au réparateur de consulter le manuel d'entretien technique après-vente pour obtenir des informations détaillées.

Entretien et nettoyage

AVERTISSEMENT

● N'exposez pas les connexions électriques ou les composants électroniques à l'humidité, car cela pourrait provoquer un choc électrique.

AVERTISSEMENT

● Avant de nettoyer le climatiseur, l'appareil doit être éteint et

● l'alimentation électrique coupée pendant plus de 5 minutes, sinon il existe un risque d'électrocution.
Les liquides volatils tels que les diluants ou l'essence endommagent le climatiseur. Nettoyez donc uniquement le boîtier du climatiseur à l'aide d'un chiffon doux et sec ou un chiffon légèrement humidifié avec de l'eau.

● Vérifiez régulièrement les filtres afin d'éviter l'accumulation de poussière qui pourrait nuire au bon fonctionnement du climatiseur. Si l'appareil est installé dans un environnement poussiéreux, il faudra augmenter la fréquence des nettoyages devra être augmenté. Après avoir retiré le filtre, ne touchez pas les ailettes de l'unité intérieure avec vos doigts, car cela pourrait endommager l'appareil ou vous blesser.

Nettoyez le panneau

Lorsque le panneau de l'unité intérieure est sale, nettoyez-le à l'aide d'un chiffon doux et sec ou d'un chiffon légèrement humidifié avec de l'eau.

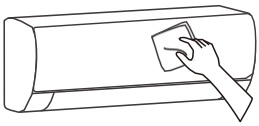

Nettoyez le filtre à air

● **Retirez le filtre à air de type 1 :**

1. Utilisez vos deux mains pour ouvrir le panneau avant afin d'accéder aux filtres.
2. Retirez délicatement le filtre à air de son emplacement et retirez-le.

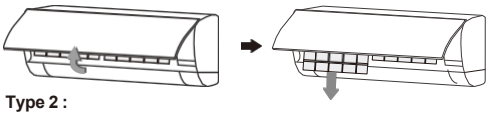

Type 2 :
Le filtre à air est situé au-dessus du fuselage. Retirez-le en le tournant vers le haut.

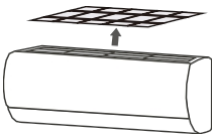

● **Nettoyez le filtre à air.**
Utilisez un aspirateur ou de l'eau pour rincer le filtre. Si le filtre est très sale (par exemple, avec des salissures grasses), nettoyez-le à l'eau tiède (moins de 45 °C) avec un détergent doux. Placez le filtre à l'ombre pour le laisser sécher à l'air libre.



● **Nettoyez ou remplacez le filtre sanitaire**

1. Nettoyage : vous pouvez le nettoyer à l'aide du filtre à air ;
2. Remplacement : retirez le filtre du cadre et installez-en un nouveau.

Remarque :

Ne jetez pas le cadre du filtre.

Réutilisez le cadre du filtre lorsque vous remplacez le filtre santé.

Lorsque vous fixez le filtre, vérifiez qu'il est correctement positionné dans les languettes.

Jetez l'ancien filtre avec les déchets non inflammables.

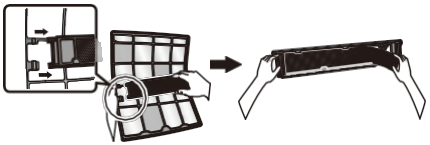

● **Installez le filtre de type 1 :**
Réinstallez le filtre séché dans l'ordre inverse du démontage, puis refermez délicatement le capot avant et verrouillez le panneau.

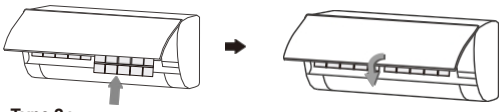

Type 2 :
Réinstallez le filtre séché dans l'ordre inverse du démontage.

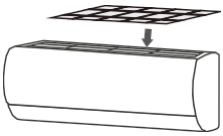

Vérification avant utilisation

● Assurez-vous que toutes les entrées et sorties d'air des unités ne sont pas obstruées.
● Vérifiez si l'unité intérieure se vide correctement.
● Vérifiez que le fil de terre est correctement relié à la terre.
● Vérifiez que les piles de la télécommande sont installées et en bon état de fonctionnement.
● Vérifiez que l'unité extérieure est solidement fixée et qu'elle n'est pas endommagée.

En cas de problème, veuillez contacter notre prestataire local pour qu'il procède à une inspection.

Entretien après utilisation

1. Coupez l'alimentation électrique du climatiseur au niveau de l'unité extérieure.
2. Nettoyez le panneau et le filtre de l'unité intérieure.
3. Enlevez la poussière et les débris de l'unité extérieure.
4. Vérifiez que l'unité extérieure est solidement fixée et qu'elle n'est pas endommagée.
   En cas de problème, veuillez contacter notre prestataire local pour une inspection.

Dépannage

Fonctionnement inefficace	Dépannage
Le climatiseur ne fonctionne pas.	● Il se peut qu'il y ait une coupure de courant. → Attendez que le courant revienne. ● La fiche d'alimentation est peut-être mal branchée dans la prise. → Branchez fermement la fiche dans la prise. ● Le fusible de l'interrupteur d'alimentation a peut-être sauté. → Remplacez le fusible. ● L'heure de démarrage programmée n'est pas encore arrivée. → Attendez ou annulez les réglages de la minuterie.
Le climatiseur ne peut pas fonctionner immédiatement après avoir été arrêté.	● Si le climatiseur est remis en marche immédiatement après avoir été éteint, le commutateur de temporisation de protection retardera le fonctionnement de 3 à 5 minutes.
Le climatiseur s'arrête de fonctionner après avoir fonctionné pendant un certain temps.	● La température de consigne a peut-être été atteinte. → Il s'agit d'un phénomène normal. ● Il est peut-être en mode dégivrage. → Il se réinitialisera automatiquement et redémarrera après le dégivrage. ● La minuterie d'arrêt est peut-être activée. → Si vous souhaitez continuer à l'utiliser, veuillez le rallumer.
L'air sort de l'unité intérieure, mais il n'est ni refroidi ni réchauffé.	● Accumulation excessive de poussière sur le filtre, bloquant l'entrée ou la sortie d'air. → Veuillez nettoyer le filtre, retirer les obstacles au niveau de l' entrée d'air ● Les lamelles du volet sont inclinées à un angle excessif, ce qui limite le débit d'air. →Veuillez ajuster les volets pour qu'ils soient orientés vers l'avant. ● Mauvaise efficacité du refroidissement et du chauffage due à l'ouverture des portes et des fenêtres et au ventilateur d'extraction non fermé. →Veuillez fermer les portes, les fenêtres, le ventilateur d'extraction, etc. ● La fonction de chauffage d'appoint n'est pas activée pendant le chauffage, ce qui peut entraîner un mauvais effet de chauffage. →Activez la fonction de chauffage d'appoint (uniquement pour les modèles équipés de cette fonction). ● Le réglage du mode est incorrect et les réglages de température et de vitesse du vent sont inappropriés. →Veuillez resélectionner le mode et régler la température et la vitesse du vent appropriées.

Odeur et bruit anormaux	Dépannage
L'unité intérieure dégage une odeur.	●Le climatiseur lui-même ne dégage pas d'odeur désagréable. Si une odeur est perceptible, cela peut être dû à une accumulation d'odeurs dans l'environnement.→Nettoyez le filtre à air ou activez la fonction de nettoyage.
Un bruit d'eau qui coule se fait entendre pendant le fonctionnement du système.	●When the air conditioner is started up or stopped the system can make a "hissing" sound that might sound like running water. → This is the sound of the flow of the refrigerant and not a malfunction.
Un léger « clic » se fait entendre au démarrage ou à l'arrêt.	●En raison des variations de température, le panneau et d'autres pièces peuvent gonfler, provoquant un bruit de frottement. → Ceci est normal et ne constitue pas un défaut.
L'unité intérieure émet un bruit anormal.	●Le bruit du ventilateur ou du relais du compresseur qui s'allume ou s'éteint. ●Lorsque le dégivrage démarre ou s'arrête, cela produit un bruit. →Cela est dû au fait que le réfrigérant change de direction. Il ne s'agit pas d'un dysfonctionnement. ●Une accumulation excessive de poussière sur le filtre à air de l'unité intérieure peut entraîner une fluctuation du bruit. → Nettoyez les filtres à air en temps voulu. ●Bruit d'air trop important lorsque la fonction « Vent fort » est activée. →Ceci est normal. Si cela vous dérange, veuillez désactiver la fonction « Vent fort ».

Dépannage

Humidité anormale	Dépannage
Il y a des gouttes d'eau à la surface de l'unité intérieure.	● Lorsque l'humidité ambiante est élevée, des gouttes d'eau s'accumulent autour de la sortie d'air ou du panneau, etc. → Il s'agit d'un phénomène physique normal. ● Un fonctionnement prolongé en mode refroidissement dans un espace ouvert produit des gouttes d'eau. →Fermez les portes et les fenêtres. ● Un angle d'ouverture trop petit des lamelles de la grille peut également entraîner la formation de gouttes d'eau à l'entrée d'air. →Augmentez l'angle des lamelles de la grille.
Pendant le fonctionnement en mode refroidissement, la sortie de l'unité intérieure peut parfois émettre de la buée.	● Lorsque la température et l'humidité intérieures sont élevées, cela se produit parfois.→Cela est dû au refroidissement rapide de l'air intérieur. Après un certain temps de fonctionnement, la température et l'humidité intérieures diminuent et la buée disparaît.

Arrêtez immédiatement toutes les opérations et coupez l'alimentation électrique, puis contactez notre centre de service local dans les situations suivantes.

- Si vous entendez un bruit inhabituel ou sentez une odeur désagréable pendant le fonctionnement.
- Si le câble d'alimentation et la prise chauffent de manière anormale.
- L'appareil ou la télécommande a été exposé à une quantité excessive d'eau.
- Le disjoncteur se déclenche continuellement.

Avis d'entretien

Attention :
Pour toute opération de maintenance ou de mise au rebut, veuillez contacter un prestataire agréé. Une maintenance effectuée par une personne non qualifiée peut causer des blessures ou endommager l'appareil.
Chargez le climatiseur uniquement avec du réfrigérant R32 et entretenez-le en respectant strictement les exigences du fabricant.

Exigences de qualification du personnel de maintenance

1. Une formation spéciale est requise pour travailler sur des équipements utilisant des réfrigérants A2L. Ne confiez l'installation, l'entretien et la réparation de ce système qu'à des entrepreneurs qualifiés.
2. L'entretien et la réparation du climatiseur doivent être effectués conformément à la méthode recommandée par le fabricant. Si d'autres professionnels sont nécessaires pour aider à entretenir et réparer l'équipement, cela doit être effectué sous la supervision de personnes qualifiées pour réparer les climatiseurs équipés de réfrigérants inflammables.

Inspection du site

Une inspection de sécurité doit être effectuée avant d'entretenir un équipement utilisant le réfrigérant R32 afin de minimiser les risques d'incendie. Vérifiez si l'espace est bien ventilé et si des équipements antistatiques ou de prévention des incendies sont nécessaires. Lors de l'entretien du système de réfrigération, respectez les précautions suivantes avant de mettre le système en marche.

Procédures opérationnelles

1. **Zone de travail générale :**
   Tout le personnel d'entretien et les autres personnes travaillant dans la zone locale doivent être informés de la nature des travaux effectués.
   Les travaux dans des espaces confinés doivent être évités. La zone autour de l'espace de travail doit être délimitée. S'assurer que les conditions dans la zone ont été sécurisées en contrôlant les matériaux inflammables.
2. **Vérification de la présence de réfrigérant :** La zone doit être vérifiée à l'aide d'un détecteur de réfrigérant approprié avant et pendant les travaux, afin de s'assurer que le technicien est conscient des atmosphères potentiellement toxiques ou inflammables.

Avis d'entretien

S'assurer que l'équipement de détection des fuites utilisé est adapté à tous les réfrigérants concernés, c'est-à-dire qu'il ne produit pas d'étincelles, qu'il est correctement scellé ou qu'il est à sécurité intrinsèque.

3. **Présence d'un extincteur :**
   Si des travaux à chaud doivent être effectués sur l'équipement de réfrigération ou sur des pièces associées, un équipement d'extinction d'incendie approprié doit être disponible à portée de main. Disposez d'un extincteur à poudre sèche ou à CO_2à proximité de la zone de chargement.
4. **Absence de sources d'inflammation :**
   Aucune personne effectuant des travaux sur un système de réfrigération impliquant l'exposition de tuyauteries ne doit utiliser de sources d'inflammation de manière à créer un risque d'incendie ou d'explosion.
   Toutes les sources d'inflammation possibles, y compris la cigarette, doivent être maintenues à une distance suffisante du site d'installation, de réparation, de démontage et d'élimination, pendant lesquels du réfrigérant peut être libéré dans l'espace environnant. Avant le début des travaux, la zone autour de l'équipement doit être inspectée afin de s'assurer qu'il n'y a pas de risques d'inflammation ou d'incendie.
   Des panneaux « Interdiction de fumer » doivent être affichés.
5. **Zone ventilée (ouvrir la porte et la fenêtre) :**
   Assurez-vous que la zone est à l'air libre ou qu'elle est suffisamment ventilée avant de percer le système ou d'effectuer des travaux à chaud.
   Une ventilation suffisante doit être maintenue pendant toute la durée des travaux.
   La ventilation doit permettre de disperser en toute sécurité tout réfrigérant libéré et, de préférence, de l'expulser à l'extérieur dans l'atmosphère.
6. **Contrôles de l'équipement de réfrigération :**
   Lorsque des composants électriques sont remplacés, ils doivent être adaptés à l'usage prévu et conformes aux spécifications requises. Les consignes d'entretien et de maintenance du fabricant doivent être respectées à tout moment. En cas de doute, consultez le service technique du fabricant pour obtenir de l'aide. Les contrôles suivants doivent être effectués sur les installations utilisant des réfrigérants inflammables :

- La charge est adaptée à la taille de la pièce dans laquelle les pièces contenant le réfrigérant sont installées.
- Les appareils de ventilation et les sorties fonctionnent correctement et ne sont pas obstrués.
- Si un circuit de réfrigération indirect est utilisé, le circuit secondaire doit être vérifié pour s'assurer de la présence de réfrigérant.
- Les tuyaux ou composants du système de réfrigération sont installés dans un endroit où ils ne risquent pas d'être exposés à des substances susceptibles de corroder les composants contenant du réfrigérant, à moins que ces composants ne soient fabriqués à partir de matériaux intrinsèquement résistants à la corrosion ou qu'ils soient protégés de manière adéquate contre la corrosion.

7. **Contrôles des dispositifs électriques :**
   La réparation et l'entretien des composants électriques doivent inclure des contrôles de sécurité initiaux et des procédures d'inspection des composants.
   En cas de défaut susceptible de compromettre la sécurité, aucune alimentation électrique ne doit être connectée au circuit tant que le problème n'a pas été résolu de manière satisfaisante.
   Si le défaut ne peut être corrigé immédiatement mais qu'il est nécessaire de poursuivre le fonctionnement, une solution temporaire adéquate doit être mise en place. Cela doit être signalé au propriétaire de l'équipement afin que toutes les parties soient informées.
   Les contrôles de sécurité initiaux doivent inclure :

- Que les condensateurs soient déchargés : cette opération doit être effectuée de manière sécurisée afin d'éviter tout risque d'étincelles.
- Qu'aucun composant électrique sous tension ni aucun câblage ne soit exposé pendant la charge, la récupération ou la purge du système.
- Maintenir la continuité de la mise à la terre.

Inspection du câble

Vérifiez l'état du câble (usure, corrosion, surtension, vibrations) et vérifiez s'il y a des arêtes vives et d'autres effets néfastes dans l'environnement immédiat. Lors de l'inspection, il convient de tenir compte de l'impact du vieillissement ou des vibrations continues du compresseur et
du ventilateur sur celui-ci.

Contrôle des fuites de réfrigérant R32

Remarque : vérifiez les fuites de réfrigérant dans un environnement où il n'y a aucune source d'inflammation potentielle. N'utilisez pas de sonde halogène (ou tout autre détecteur utilisant une flamme nue).

Méthode de détection des fuites :

Pour les systèmes utilisant le réfrigérant R32, un instrument électronique de détection des fuites est disponible. La détection des fuites ne doit pas être effectuée dans un environnement contenant du réfrigérant.

Avis d'entretien

Assurez-vous que le détecteur de fuites ne devienne pas
une source potentielle d'inflammation et qu'il est adapté au réfrigérant mesuré. Le détecteur de fuites doit être réglé sur la concentration minimale d'inflammabilité (pourcentage) du réfrigérant. Calibrez et réglez-le sur la concentration de gaz appropriée (pas plus de 25 %) avec le réfrigérant utilisé. Le fluide utilisé pour la détection des fuites est adapté à la plupart des réfrigérants.
Cependant, n'utilisez pas de solvants chlorés afin d'éviter toute réaction entre le chlore et les réfrigérants et toute corrosion des conduites en cuivre. Si vous soupçonnez une fuite, éliminez toute source d'inflammation ou éteignez le feu. Si l'emplacement de la fuite doit être soudé, tous les réfrigérants doivent être récupérés ou isolés du site de la fuite (à l'aide d'une vanne d'arrêt) avant et pendant le soudage. Utilisez de l'OFN pour purifier l'ensemble du système.

Retrait et pompage sous vide

1. Assurez-vous qu'il n'y a aucune source d'inflammation à proximité de la sortie de la pompe à vide et que la ventilation est bonne.
2. La maintenance et les autres opérations du circuit de réfrigération doivent être effectuées conformément à la procédure générale, mais les meilleures pratiques suivantes, qui l'inflammabilité sont déjà prises en compte. Vous devez suivre les procédures suivantes :
   Retirez le réfrigérant.
   Décontaminer la canalisation à l'aide de gaz inertes.
   Évacuer.
   Décontaminer à nouveau la canalisation à l'aide de gaz inertes.
   Couper ou souder la canalisation.
3. Le réfrigérant doit être renvoyé dans le réservoir de stockage approprié. Le système doit être purgé à l'azote exempt d'oxygène pour garantir la sécurité. Ce processus peut devoir être répété plusieurs fois. Cette opération ne doit pas être effectuée à l'aide d'air comprimé ou d'oxygène.
4. Au cours du processus de purge, le système est chargé en azote anaérobie afin d'atteindre la pression de service sous vide, puis l'azote exempt d'oxygène est évacué dans l'atmosphère et, enfin, le système est mis sous vide. Répétez ce processus jusqu'à ce que tous les réfrigérants du système soient éliminés. Après le chargement final en azote anaérobie, évacuez le gaz dans l'atmosphère , puis le système peut être soudé. Cette opération est nécessaire pour souder la canalisation.

Procédures de chargement des réfrigérants

En complément de la procédure générale, l'exigence suivante doit être ajoutée :

- Veillez à ce qu'il n'y ait pas de contamination entre les différents réfrigérants lorsque vous utilisez un dispositif de recharge de réfrigérant. La canalisation de charge des réfrigérants doit être aussi courte que possible afin de réduire la quantité de réfrigérant résiduel qu'elle contient.
- Les réservoirs de stockage doivent rester en position verticale.
- Assurez-vous que les solutions de mise à la terre sont déjà en place avant de charger le système de réfrigération en réfrigérants.
- Une fois le remplissage terminé (ou avant qu'il ne soit terminé), apposer une étiquette sur le système.
- Veillez à ne pas surcharger les réfrigérants.

Récupération et mise au rebut

Mise au rebut :
Avant cette procédure, le personnel technique doit bien connaître l'équipement et toutes ses caractéristiques, et établir une pratique recommandée pour la récupération sécuritaire des réfrigérants.
Pour recycler le réfrigérant, il convient d'analyser les échantillons de réfrigérant et d'huile avant l'opération.
Assurez-vous que l'alimentation électrique requise est disponible avant le test.
1. Familiarisez-vous avec l'équipement et son fonctionnement. 2. Débranchez l'alimentation électrique.
3. Avant d'effectuer cette opération, vous devez vous assurer que :

- Si nécessaire, le fonctionnement de l'équipement mécanique doit faciliter le fonctionnement du réservoir de réfrigérant.
- Tous les équipements de protection individuelle sont efficaces et peuvent être utilisés correctement.
- L'ensemble du processus de récupération doit être effectué sous la supervision d'un personnel qualifié.
- La récupération de l'équipement et du réservoir de stockage doit être conforme aux normes nationales applicables.

4. Si possible, le système de réfrigération doit être mis sous vide.
5. Si l'état de vide ne peut être atteint, vous devez extraire le réfrigérant de chaque partie du système à partir de plusieurs endroits.
6. Avant de commencer la récupération, vous devez vous assurer que la capacité du réservoir de stockage est suffisante.
7. Démarrez et utilisez l'équipement de récupération conformément aux instructions du fabricant.

Avis d'entretien

8. Ne remplissez pas le réservoir à pleine capacité (le volume d'injection de liquide ne doit pas dépasser 80 % du volume du réservoir).
9. Même si la durée est courte, la pression maximale de service du réservoir ne doit pas être dépassée.
10. Une fois le remplissage du réservoir terminé et le processus d'exploitation achevé, vous devez vous assurer que les réservoirs et l'équipement sont rapidement retirés et que toutes les vannes de fermeture de l'équipement sont fermées.
11. Les réfrigérants couverts ne doivent pas être injectés dans un autre système avant d'avoir été purifiés et testés.

Remarque :
L'identification doit être effectuée après la mise au rebut de l'appareil et l'évacuation des réfrigérants. L'identification doit comporter la date et une mention.
Assurez-vous que l'identification sur l'appareil reflète bien les réfrigérants inflammables contenus dans cet appareil. **Récupération :**

1. La purge des réfrigérants du système est nécessaire lors de la réparation ou de la mise au rebut de l'appareil. Il est recommandé de retirer complètement le réfrigérant.
2. Seul un réservoir spécial peut être utilisé pour charger le réfrigérant dans le réservoir de stockage. Assurez-vous que la capacité du réservoir est adaptée à la quantité de réfrigérant injectée dans l'ensemble du système. Tous les réservoirs destinés à la récupération des réfrigérants doivent porter une identification du réfrigérant (par exemple, « réservoir de récupération de réfrigérant »).

Les réservoirs de stockage doivent être équipés de soupapes de décompression et de vannes à soupape, et ceux-ci doivent être en bon état. Si possible, les réservoirs vides doivent être évacués et maintenus à température ambiante avant utilisation.

3. L'équipement de récupération doit être maintenu en bon état de fonctionnement et accompagné d'un mode d'emploi facilement accessible. L'équipement doit être adapté à la récupération des réfrigérants R32.

En outre, il doit exister un appareil de pesage qualifié pouvant être utilisé normalement.
Le tuyau doit être raccordé à un raccord amovible sans fuite et être maintenu en bon état.
Avant d'utiliser l'équipement de récupération, vérifiez qu'il est en bon état et qu'il a été parfaitement entretenu.
Vérifiez que tous les composants électriques sont étanches afin d'éviter toute fuite de réfrigérant et tout risque d'incendie. Si vous avez des questions, veuillez consulter le fabricant.

4. Le réfrigérant récupéré doit être chargé dans des réservoirs de stockage appropriés, accompagné d'une notice de transport, et renvoyé au fabricant du réfrigérant.
   Ne mélangez pas les réfrigérants dans l'équipement de récupération, en particulier dans un réservoir de stockage.
5. L'espace de chargement du réfrigérant R32 ne doit pas être fermé pendant le transport.
   Prenez des mesures antistatiques si nécessaire pendant le transport. Pendant le transport, le chargement et le déchargement, les mesures de protection nécessaires doivent être prises pour protéger le climatiseur afin de s'assurer qu'il ne soit pas endommagé.
6. Lors du retrait du compresseur ou de la vidange de l'huile du compresseur, assurez-vous que le compresseur est pompé à un niveau approprié afin de garantir qu'il ne reste aucun résidu de réfrigérant R32 dans l'huile lubrifiante. Le pompage sous vide doit être effectué avant que le compresseur ne soit renvoyé au fournisseur. Veillez à la sécurité lors de la vidange de l'huile du système.

⋆ Mode d'emploi

Les utilisateurs peuvent scanner le code QR suivant pour obtenir l'application Thaleos Connect.

Thaleos Connect	
Pour Android	Pour iOS

THALEOS®
Energy efficiency